ISOLED
CUSTOMISED LIGHT SOLUTIONS

112339 | MR16 LED Strahler 6W Glas diffus, 120°, warmweiß

F

Nennspannung	**12V AC/DC**	Schutzart	**IP20**
Wirkleistung	**6,4 W**	Umgebungstemp.	**-20° - 40°**
Lichtstrom	**540lm**	Nutzlebensdauer	**35000 h** L70|B10
Farbtemperatur	**2700K**		
CRI	**82**		

112339	120°	540lm
1 m	172 lx	Ø 3,5 m
2 m	43 lx	Ø 6,9 m
3 m	19 lx	Ø 10,4 m

112340 | MR16 LED Strahler 6W Glas diffus, 120°, neutralweiß

F

Nennspannung	**12V AC/DC**	Schutzart	**IP20**
Wirkleistung	**6,4 W**	Umgebungstemp.	**-20° - 40°**
Lichtstrom	**600lm**	Nutzlebensdauer	**35000 h** L70|B10
Farbtemperatur	**4000k**		
CRI	**85**		

112340	120°	600lm
1 m	191 lx	Ø 3,5 m
2 m	48 lx	Ø 6,9 m
3 m	21 lx	Ø 10,4 m

110092 | MR16 LED Strahler 5W, 120°, warmweiß, dimmbar

F

Nennspannung	**12V AC/DC**	Schutzart	**IP20**
Wirkleistung	**4,6 W**	Umgebungstemp.	**-20° - 40°**
Lichtstrom	**420lm**	Nutzlebensdauer	**40000 h** L70|B10
Farbtemperatur	**2700K**		
CRI	**82**		
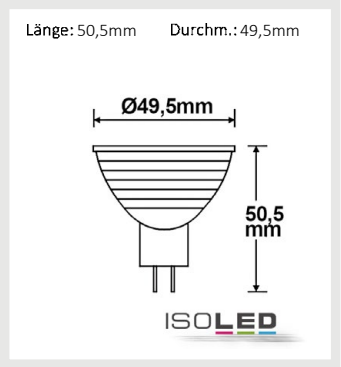
110092	120°	420lm
1 m	134 lx	Ø 3,5 m
2 m	34 lx	Ø 6,9 m
3 m	15 lx	Ø 10,4 m