LED Einbauleuchte

24 V DC | 3 Watt | IP40 | dimmbar
schwenkbar
Kabellänge 100 cm
Einbautiefe 21 mm

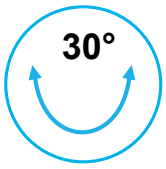

Ø 44 mm

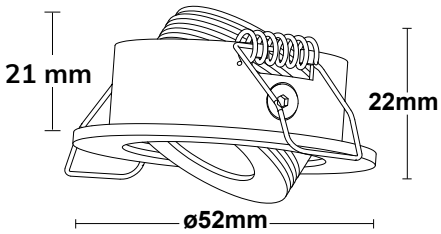

WARMWEISS

Lichtstrom: 250 Lm
Farbtemp.: 3.000 K

114470

WARMWEISS

Lichtstrom: 250 Lm
Farbtemp.: 3.000 K

114472

WARMWEISS

Lichtstrom: 250 Lm
Farbtemp.: 3.000 K

114473

NEUTRALWEISS

Lichtstrom: 260 Lm
Farbtemp.: 4.000 K

114471

NEUTRALWEISS

Lichtstrom: 260 Lm
Farbtemp.: 4.000 K

114474

LED Einbauleuchte Pipe

24 V DC | 3 Watt | IP40 | dimmbar
schwenkbar
Kabellänge 100 cm
Einbautiefe 21 mm

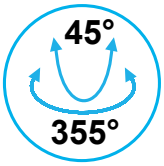

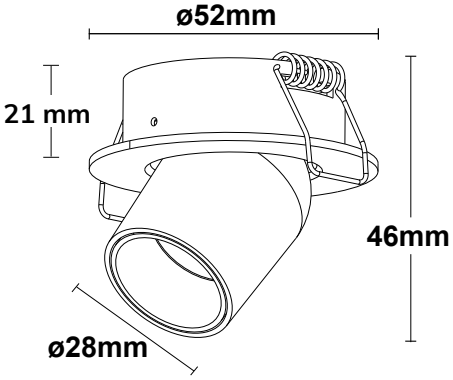

Ø 44 mm

WARMWEISS

Lichtstrom: 220 Lm
Farbtemp.: 3.000 K

114476

WARMWEISS

Lichtstrom: 220 Lm
Farbtemp.: 3.000 K

114477

NEUTRALWEISS

Lichtstrom: 210 Lm
Farbtemp.: 4.000 K

114475