ISOLED
CUSTOMISED LIGHT SOLUTIONS

## Flach | lange Zuleitungen | steckerfertig

# 12 V DC TRAFOS

### 12 V DC | 0-15 W | IP20

20 cm | inkl. Flachstecker und
4-fach Mini AMP-Verteiler
Zuleitung Kabellänge 120 cm
Verteiler Kabellänge 55 cm

**NENNSPANNUNG:** 100-240 V AC
**WIRKLEISTUNG:** 0-15 W
**112355**

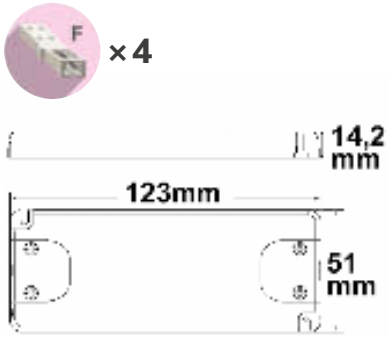

### 12 V DC | 0-30 W | IP20

200cm Kabel mit Flachstecker
sekundär 2 female Buchsen
Zuleitung Kabellänge 190cm
Verteiler Kabellänge 2 × 10 cm

SELV

**NENNSPANNUNG:** 100-240 V AC
**WIRKLEISTUNG:** 0-30 W
**114528**

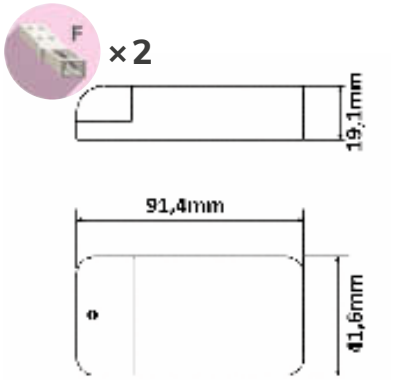

### 12 V DC | 0-50 W | IP20

120cm Kabel mit Flachstecker
sekundär 2 female Buchsen
Zuleitung Kabellänge 120 cm
Verteiler Kabellänge 2 × 10 cm
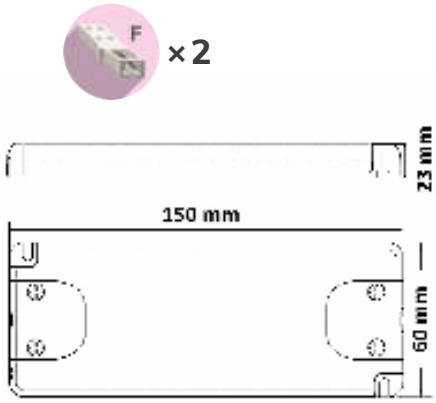
**NENNSPANNUNG:** 12 V DC
**WIRKLEISTUNG:** 0-50 W
**114527**