AR11 Strahler | Lebensmittelbeleuchtung

112735 | AR111 Bread Light 30W, 35°-50° variabel, inkl. externem VG

A F
5 JAHRE GARANTIE
FOOD SAFE

Nennspannung	**230V AC**	Schutzart	**IP40**
Wirkleistung	**28 W**	Umgebungstemp.	**-20° - 40°**
Lichtstrom	**2516lm**	Nutzlebensdauer	**30000 h** L70|B10
Farbtemperatur	**2760K**	**inkl. externem Trafo**	
CRI	**90**		

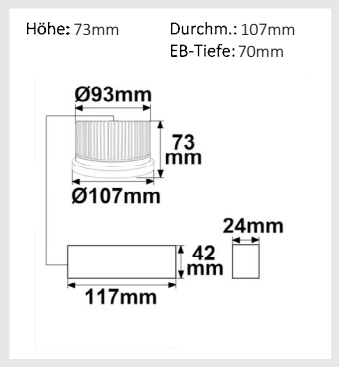

112736 | AR111 Fruit Light 30W, 35°-50° variabel, inkl. externem VG

A E
5 JAHRE GARANTIE
FOOD SAFE

Nennspannung	**230V AC**	Schutzart	**IP40**
Wirkleistung	**28 W**	Umgebungstemp.	**-20° - 40°**
Lichtstrom	**2847lm**	Nutzlebensdauer	**30000 h** L70|B10
Farbtemperatur	**3100K**	**inkl. externem Trafo**	
CRI	**90**		

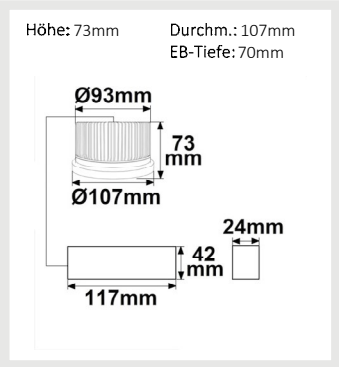

112737 | AR111 Meat Light 30W, 35°-50° variabel, inkl. externem VG

A G
5 JAHRE GARANTIE
FOOD SAFE

Nennspannung	**230V AC**	Schutzart	**IP40**
Wirkleistung	**28 W**	Umgebungstemp.	**-20° - 40°**
Lichtstrom	**948lm**	Nutzlebensdauer	**30000 h** L70|B10
Farbtemperatur	**1900K**	**inkl. externem Trafo**	
CRI	**85**		

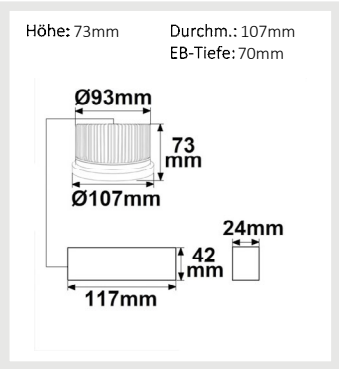

112738 | AR111 Fresh Meat Light 30W, 35°-50° variabel, inkl. externem VG

A G
5 JAHRE GARANTIE
FOOD SAFE
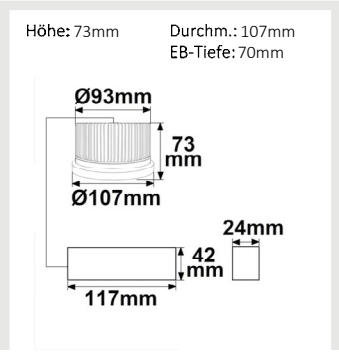
Nennspannung	**230V AC**	Schutzart	**IP40**
Wirkleistung	**28 W**	Umgebungstemp.	**-20° - 40°**
Lichtstrom	**1853lm**	Nutzlebensdauer	**30000 h** L70|B10
Farbtemperatur	**3200K**	**inkl. externem Trafo**	
CRI	**90**