112174 | Gips-Wandleuchte G9, oval

Schutzart	**IP20**
Umgebungstemp.	**0° - 40°C**
exkl. Leuchtmittel	

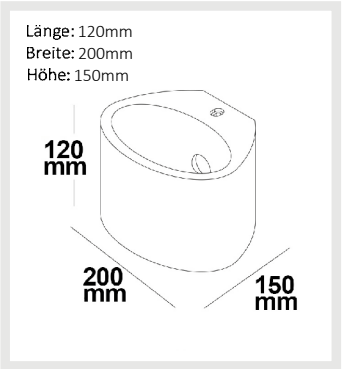

112164 | Gips-Wandleuchte G9, würfelförmig

Schutzart	**IP20**
Umgebungstemp.	**0° - 40°C**
exkl. Leuchtmittel	

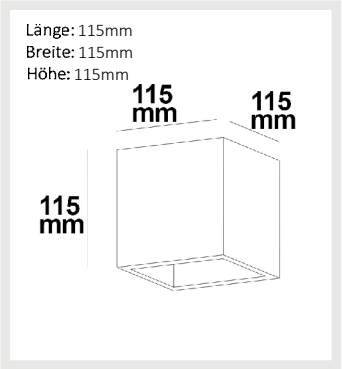

112172 | LED Gips-Wandleuchte 2x3W, UP&DOWN, eckig, warmweiß

Nennspannung	**230V AC**	Schutzart	**IP20**
Wirkleistung	**6,8 W**	Umgebungstemp.	**0° - 40°C**
Lichtstrom	**410lm**	Nutzlebensdauer	**30000 h** L70|B10
Farbtemperatur	**3000K**	**inkl. externem Trafo**	
CRI	**80**		

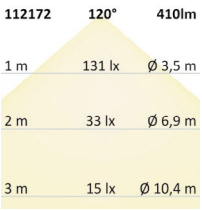

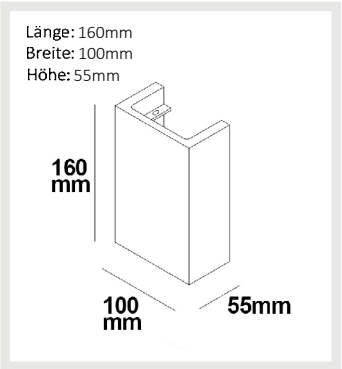

112173 | LED Gips-Wandleuchte 2x3W, UP&DOWN, rund, warmweiß
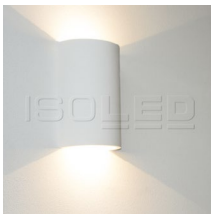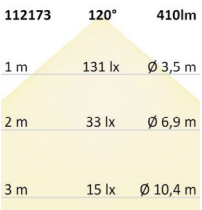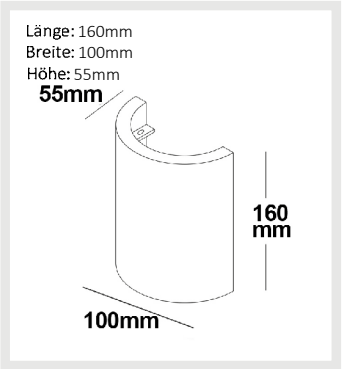
Nennspannung	**230V AC**	Schutzart	**IP20**
Wirkleistung	**6,8 W**	Umgebungstemp.	**0° - 40°C**
Lichtstrom	**410lm**	Nutzlebensdauer	**30000 h** L70|B10
Farbtemperatur	**3000K**	**inkl. externem Trafo**	
CRI	**80**