ISOLED
CUSTOMISED LIGHT SOLUTIONS

113131 | LED Aufbauleuchte LUNA 8W, weiß, indirektes Licht, neutralweiß

Nennspannung	**200-240V AC**	Schutzart	**IP20**
Wirkleistung	**8,2 W**	Umgebungstemp.	**-20° - 40°**
Lichtstrom	**350lm**	Nutzlebensdauer	**30000 h** L70|B10
Farbtemperatur	**4000K**	**inkl. externem Trafo**	
CRI	**80**		

113131	120°	350lm
1 m	111 lx	Ø 3,5 m
2 m	28 lx	Ø 6,9 m
3 m	12 lx	Ø 10,4 m

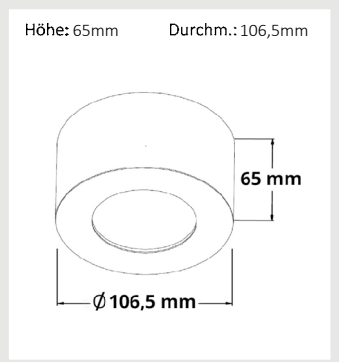

113132 | LED Aufbauleuchte LUNA 12W, weiß, indirektes Licht, warmweiß

Nennspannung	**200-240V AC**	Schutzart	**IP20**
Wirkleistung	**15 W**	Umgebungstemp.	**-20° - 40°**
Lichtstrom	**600lm**	Nutzlebensdauer	**30000 h** L70|B10
Farbtemperatur	**2700K**	**inkl. externem Trafo**	
CRI	**80**		

113132	120°	600lm
1 m	191 lx	Ø 3,5 m
2 m	48 lx	Ø 6,9 m
3 m	21 lx	Ø 10,4 m

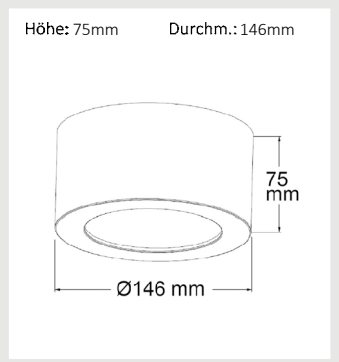

114157 | LED Aufbauleuchte LUNA 15W, weiß, indirektes Licht, warmweiß, dimmbar

Nennspannung	**200-240V AC**	Schutzart	**IP20**
Wirkleistung	**15 W**	Umgebungstemp.	**-20° - 40°**
Lichtstrom	**600lm**	Nutzlebensdauer	**30000 h** L70|B10
Farbtemperatur	**2700K**	**inkl. externem Trafo**	
CRI	**80**		

114157	120°	600lm
1 m	191 lx	Ø 3,5 m
2 m	48 lx	Ø 6,9 m
3 m	21 lx	Ø 10,4 m

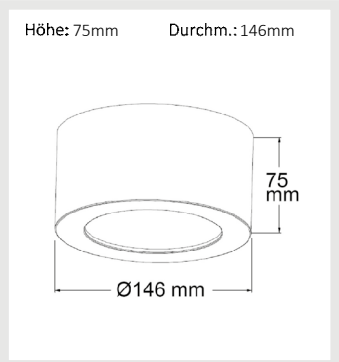

113133 | LED Aufbauleuchte LUNA 15W, weiß, indirektes Licht, neutralweiß

Nennspannung	**200-240V AC**	Schutzart	**IP20**
Wirkleistung	**15 W**	Umgebungstemp.	**-20° - 40°**
Lichtstrom	**650lm**	Nutzlebensdauer	**30000 h** L70|B10
Farbtemperatur	**4000K**	**inkl. externem Trafo**	
CRI	**80**		
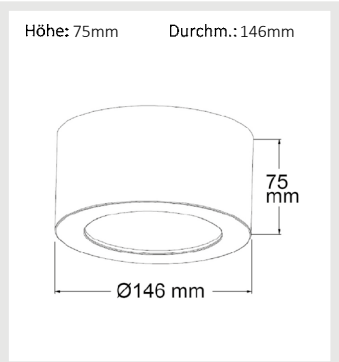
113133	120°	650lm
1 m	207 lx	Ø 3,5 m
2 m	52 lx	Ø 6,9 m
3 m	23 lx	Ø 10,4 m