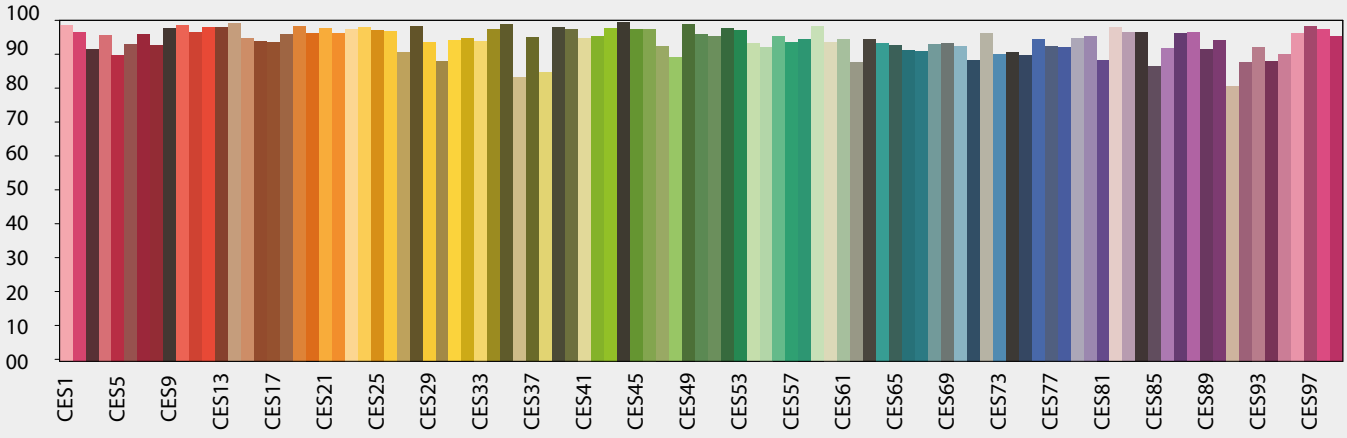

113681 | GU10 Vollspektrum LED Strahler 7W COB, 60°, 2700K, dimmbar

A F
4 JAHRE GARANTIE

Nennspannung	**220-240V AC**	Schutzart	**IP20**
Wirkleistung	**7,73 W**	Umgebungstemp.	**-20° - 40°**
Lichtstrom	**560lm**	Nutzlebensdauer	**50000 h** L70|B10
Farbtemperatur	**2700K**		
CRI	**98**		

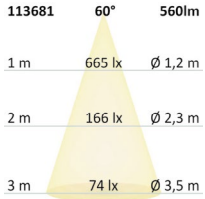

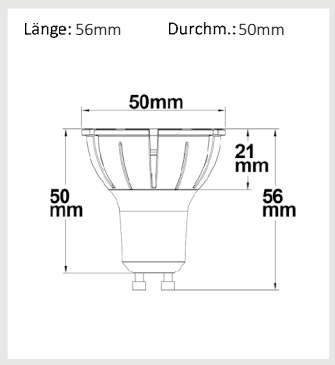

113682 | GU10 Vollspektrum LED Strahler 7W COB, 60°, 3000K, dimmbar

A F
4 JAHRE GARANTIE

Nennspannung	**220-240V AC**	Schutzart	**IP20**
Wirkleistung	**7,73 W**	Umgebungstemp.	**-20° - 40°**
Lichtstrom	**580lm**	Nutzlebensdauer	**50000 h** L70|B10
Farbtemperatur	**3000K**		
CRI	**98**		

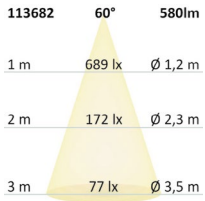

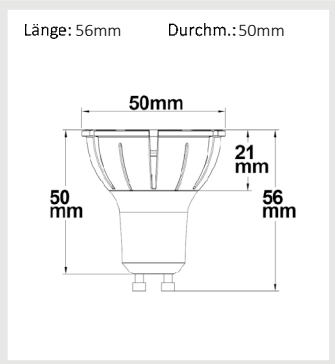

113683 | GU10 Vollspektrum LED Strahler 7W COB, 60°, 4000K, dimmbar

A F
4 JAHRE GARANTIE
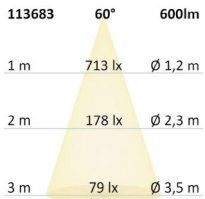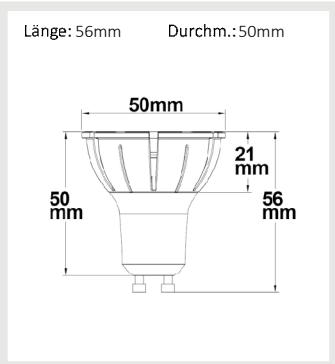
Nennspannung	**220-240V AC**	Schutzart	**IP20**
Wirkleistung	**7,73 W**	Umgebungstemp.	**-20° - 40°**
Lichtstrom	**600lm**	Nutzlebensdauer	**50000 h** L70|B10
Farbtemperatur	**4000K**		
CRI	**98**