ISOLED
CUSTOMISED LIGHT SOLUTIONS

113759 | GU10 LED Strahler 3W, 270°, opal, warmweiß

A T G **G**

Nennspannung	**230V AC**	Schutzart	**IP52**
Wirkleistung	**3,3 W**	Umgebungstemp.	**-20° - 40°**
Lichtstrom	**260lm**	Nutzlebensdauer	**20000 h** L70|B10
Farbtemperatur	**3000K**		
CRI	**80**		

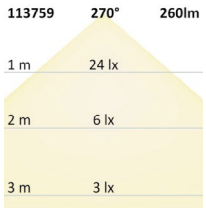

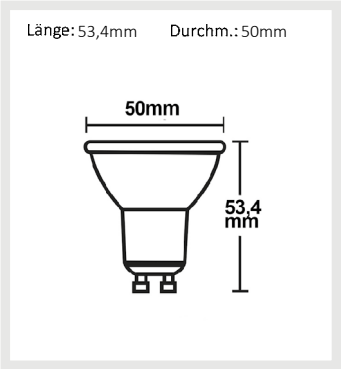

LED SPOT GU10

Extrem geringe Einbautiefe von nur 36 mm
Externe Anschlussbox
ideal für Deckeneinbaurahmen

114120 114121

114120 | LED Spot GU10, 5W, 38°, 3000K, externe Anschlussbox, dimmbar

A T G **F** 3 JAHRE GARANTIE

Nennspannung	**220-240V AC**	Schutzart	**IP20**
Wirkleistung	**5 W**	Umgebungstemp.	**-20° - 40°**
Lichtstrom	**400lm**	Nutzlebensdauer	**30000 h** L70|B10
Farbtemperatur	**3000K**		
CRI	**95**		

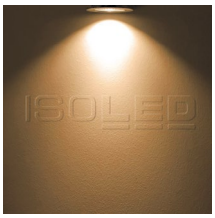

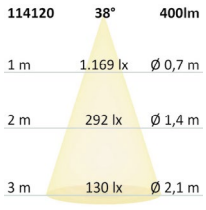

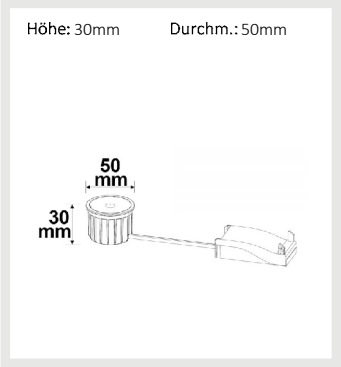

114121 | LED Spot GU10, 5W, 38°, 4000K, externe Anschlussbox, dimmbar

A T G **F** 3 JAHRE GARANTIE
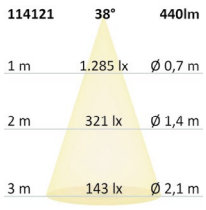
Nennspannung	**220-240V AC**	Schutzart	**IP20**
Wirkleistung	**5 W**	Umgebungstemp.	**-20° - 40°**
Lichtstrom	**440lm**	Nutzlebensdauer	**30000 h** L70|B10
Farbtemperatur	**4000K**		
CRI	**95**