112036 | MR16 LED Strahler 6W GLAS-COB, 70°, warmweiß, dimmbar

Nennspannung	**12V AC/DC**	Schutzart	**IP20**
Wirkleistung	**5,3 W**	Umgebungstemp.	**-20° - 40°**
Lichtstrom	**470lm**	Nutzlebensdauer	**40000 h** L70|B10
Farbtemperatur	**2700K**		
CRI	**82**		

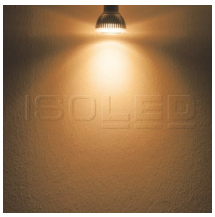

112036	70°	470lm
1 m	414 lx	Ø 1,4 m
2 m	104 lx	Ø 2,8 m
3 m	46 lx	Ø 4,2 m

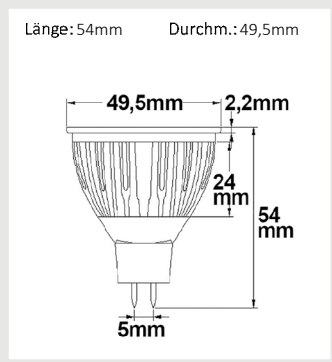

111544 | MR16 LED Strahler 5,5W COB, 38°, warmweiß, dimmbar

Nennspannung	**12V AC/DC**	Schutzart	**IP20**
Wirkleistung	**5,5 W**	Umgebungstemp.	**-20° - 40°**
Lichtstrom	**330lm**	Nutzlebensdauer	**40000 h** L70|B10
Farbtemperatur	**2700K**		
CRI	**82**		

111544	38°	330lm
1 m	964 lx	Ø 0,7 m
2 m	241 lx	Ø 1,4 m
3 m	107 lx	Ø 2,1 m

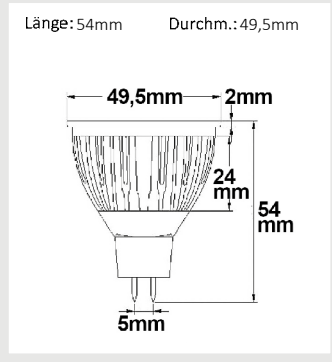

111543 | MR16 LED Strahler 5,5W COB, 38°, kaltweiß, dimmbar

Nennspannung	**12V AC/DC**	Schutzart	**IP20**
Wirkleistung	**5,7 W**	Umgebungstemp.	**-20° - 40°**
Lichtstrom	**400lm**	Nutzlebensdauer	**40000 h** L70|B10
Farbtemperatur	**5000K**		
CRI	**83**		

111543	38°	400lm
1 m	1.169 lx	Ø 0,7 m
2 m	292 lx	Ø 1,4 m
3 m	130 lx	Ø 2,1 m

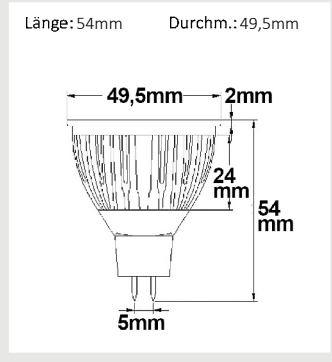

111933 | MR16 LED Strahler 5,5W COB, 70°, warmweiß, dimmbar

Nennspannung	**12V AC/DC**	Schutzart	**IP20**
Wirkleistung	**5,7 W**	Umgebungstemp.	**-20° - 40°**
Lichtstrom	**390lm**	Nutzlebensdauer	**40000 h** L70|B10
Farbtemperatur	**2700K**		
CRI	**82**		
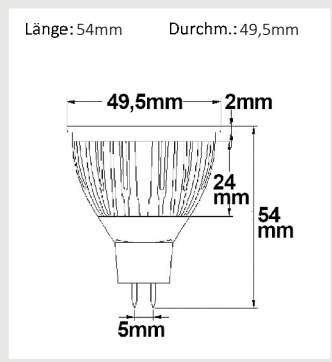
111933	70°	390lm
1 m	343 lx	Ø 1,4 m
2 m	86 lx	Ø 2,8 m
3 m	38 lx	Ø 4,2 m