ISOLED
CUSTOMISED LIGHT SOLUTIONS

E27

115023 | E27 LED Birne, 7W, klar, warmweiß, 3er Pack

ATG E

Nennspannung	**220-240V AC**	Schutzart	**IP20**
Wirkleistung	**7 W**	Umgebungstemp.	**0° - 40°C**
Lichtstrom	**806lm**	Nutzlebensdauer	**25000 h** L70|B10
Farbtemperatur	**2700K**		
CRI	**80**		

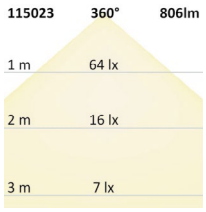

112443 | E27 LED Illu, 4W, klar, warmweiß, dimmbar

ATG F

Nennspannung	**220-240V AC**	Schutzart	**IP20**
Wirkleistung	**4 W**	Umgebungstemp.	**-20° - 40°**
Lichtstrom	**350lm**	Nutzlebensdauer	**20000 h** L70|B10
Farbtemperatur	**2700K**		
CRI	**83**		

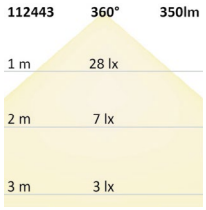

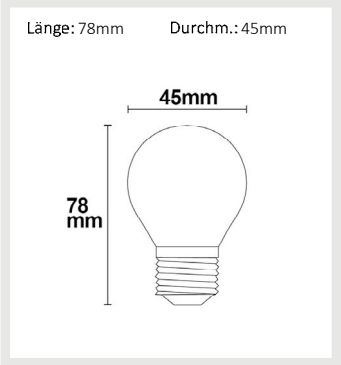

112444 | E27 LED Illu, 4W, milky, warmweiß, dimmbar

ATG F

Nennspannung	**220-240V AC**	Schutzart	**IP20**
Wirkleistung	**3,3 W**	Umgebungstemp.	**-20° - 40°**
Lichtstrom	**335lm**	Nutzlebensdauer	**20000 h** L70|B10
Farbtemperatur	**2700K**		
CRI	**83**		

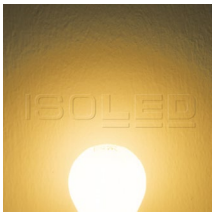

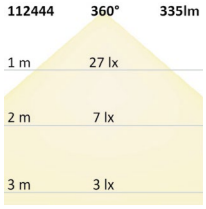

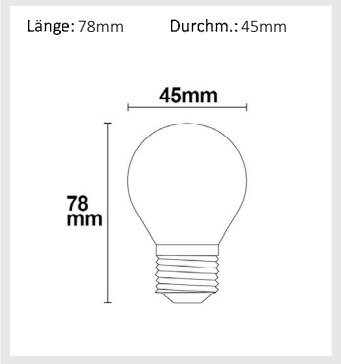

112445 | E27 LED Birne, 5W, klar, warmweiß, dimmbar

ATG F
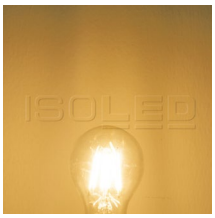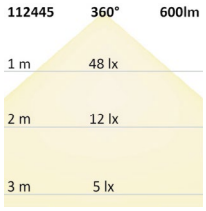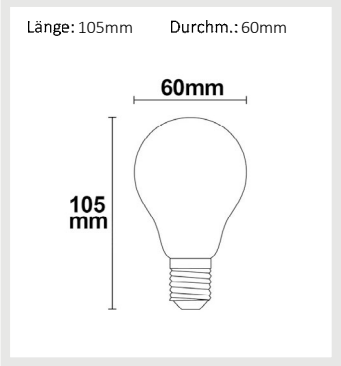
Nennspannung	**220-240V AC**	Schutzart	**IP20**
Wirkleistung	**5,5 W**	Umgebungstemp.	**-20° - 40°**
Lichtstrom	**600lm**	Nutzlebensdauer	**20000 h** L70|B10
Farbtemperatur	**2700K**		
CRI	**83**