ISOLED
CUSTOMISED LIGHT SOLUTIONS

113311 | T8 LED Röhre Nano+, 150cm, 22W, kaltweiß

Nennspannung	**100-260V AC**	Schutzart	**IP20**
Wirkleistung	**22,8 W**	Umgebungstemp.	**-20° - 40°**
Lichtstrom	**3200lm**	Nutzlebensdauer	**50000 h** L70|B10
Farbtemperatur	**6000K**		
CRI	**80**		

ISOLED

A T G D

3 JAHRE GARANTIE

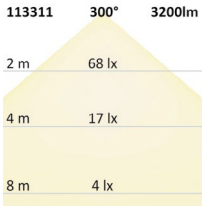

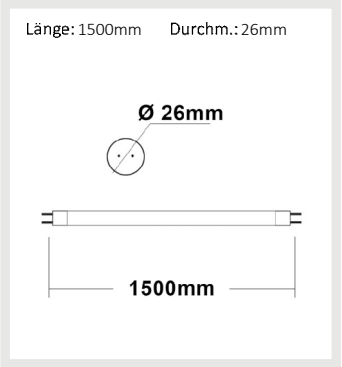

113312 | T8 LED Röhre Nano+, 150cm, 22W, neutralweiß

Nennspannung	**100-260V AC**	Schutzart	**IP20**
Wirkleistung	**22,8 W**	Umgebungstemp.	**-20° - 40°**
Lichtstrom	**3150lm**	Nutzlebensdauer	**40000 h** L70|B10
Farbtemperatur	**4000K**		
CRI	**80**		

ISOLED

A T G D

3 JAHRE GARANTIE

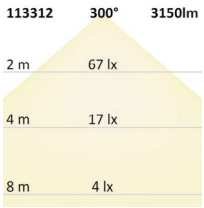

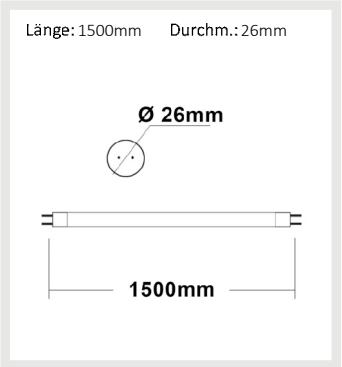

113313 | T8 LED Röhre Nano+, 150cm, 22W, warmweiß

Nennspannung	**100-260V AC**	Schutzart	**IP20**
Wirkleistung	**22,8 W**	Umgebungstemp.	**-20° - 40°**
Lichtstrom	**3100lm**	Nutzlebensdauer	**40000 h** L70|B10
Farbtemperatur	**3000K**		
CRI	**80**		

ISOLED

A T G D

3 JAHRE GARANTIE

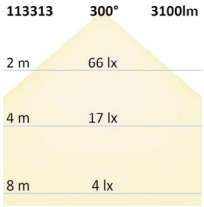

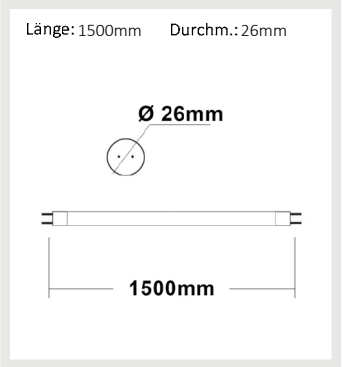

113288 | Halterung für T8 Röhren 150cm, verkabelt, ohne VG

Nennspannung	**0-260V AC**	Schutzart	**IP20**
		Umgebungstemp.	**0° - 40°C**
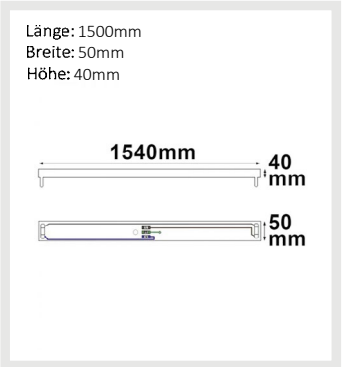
ISOLED