Der neue Zigbee 3.0 Standard löst den alten ZigBee ZLL Standard ab. ZigBee 3.0 ist jetzt mit mehreren „Brückengeräten“ (Bridges) verschiedener Hersteller besser kompatibel. Geräte mit dieser Technologie kommunizieren zudem im Mesh-Verbund. Mesh bedeutet, dass die übermittelten Steuersignale von den Dimmern bzw. Controllern nicht nur empfangen, sondern zugleich auch an alle weiteren, gleichen Geräte in der Umgebung und Sendereichweite übermittelt werden. Das erhöht die Transmissions-Distanz enorm und hilft mit Funklöcher zu vermeiden.

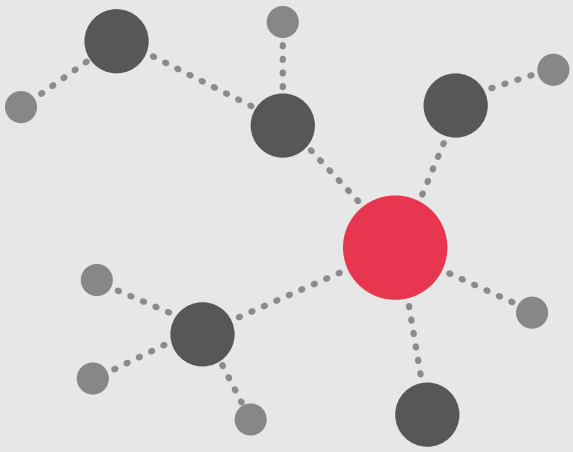

115063 | ZIGBEE auf DALI DT6/DT8 oder 0/1-10V Signal Konverter + 5A Schaltrelais, 110-240V AC

Nennspannung	**100-240V AC**	Schutzart	**IP20**
		Umgebungstemp.	**-20° - 50°**

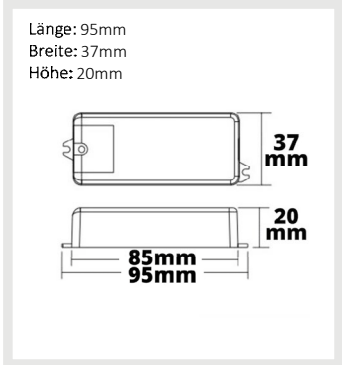

114728 | ZigBee 3.0/Push Universal Triac-Dimmer 230V, 200VA

Nennspannung	**100-240V AC**	Schutzart	**IP20**
		Umgebungstemp.	**-20° - 50°**

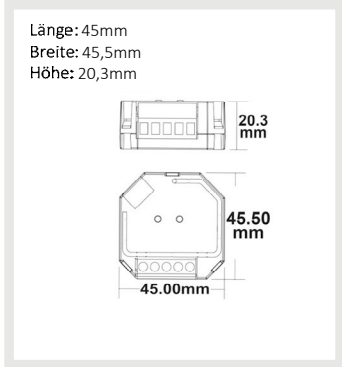

114729 | ZigBee 3.0 PWM-Dimmer für LED Flexbänder/Spots, 5 Kanal, 12-24V DC 5x4A
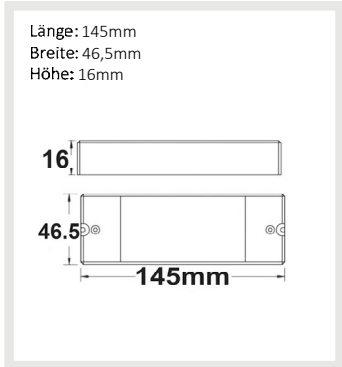
Nennspannung	**12-24V DC**	Schutzart	**IP20**
		Umgebungstemp.	**-20° - 50°**