LAMP30

LED Aufbauprofil

SILBER | PULVERBESCHICHTET WEISS RAL 9003 SCHWARZ RAL 9005

max. 30 mm

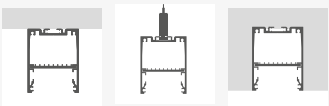

MASS-KONFEKTION & OEM-FERTIGUNG AUF ANFRAGE

Bis 6 m | RAL-Farben

Kühlmasse: 1180 g/m | Das Profilsystem LAMP30 ist als eigenständige LED Hängeleuchte konzipiert und verfügt über einen integrierten Kabelkanal, in dem die benötigte LED Technik (z. B. Sequenzer, Trafo etc.) sowie die Verkabelung professionell und sicher verstaut werden kann. Die opal/satinierte Abdeckung wird innenseitig eingeklickt und schließt bündig ab (65 % Transluzenz).

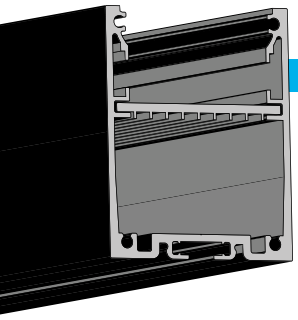

PROFIL

200 CM

PROFIL

- **2 m** 115261
- **2 m** 115262
- **2 m** 115263

BEFESTIGUNGSLEISTE

2 m 113640 **10 cm** 113641

VERBINDER

90° Horizontal 114576

90° Vertikal 114577

180° 114575

Seilabhängung 112539

Gelenkgripper 112540

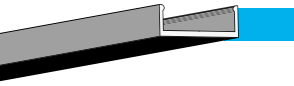

MONTAGE

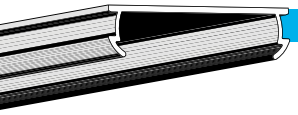

COVER 29

65 %

ABDECKUNGEN & ENDKAPPEN

COVER 29

65 % | opal/satiniert

2 m 113816

ENDKAPPEN

COVER 29 | ALU

- **EC69** 114379
- **EC69W** 113973
- **EC69B** 113814

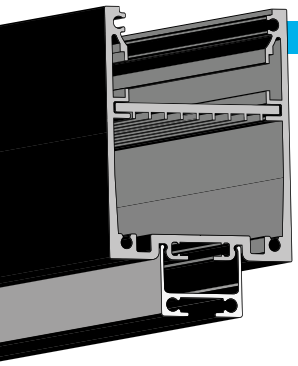

KABELSCHLEUSE

LED HÄNGELEUCHTE
LED LEUCHTE MIT
KABELSCHLEUSE

LED LEUCHTE | LED HÄNGELEUCHTE

KABELSCHLEUSE

- **2 m** 112528
- **2 m** 113180
- **2 m** 113181

VERBINDER

90° 113433

180° 113432

ZUBEHÖR

Einbaufeder 115878

Gelenkgripper 112540

Seilabhängung
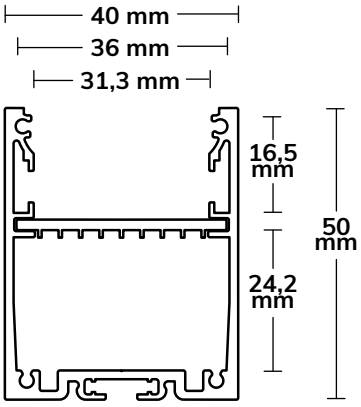
- 112539
- 114384
- 114383