ISOLED
CUSTOMISED LIGHT SOLUTIONS

INNENECK | INTERNAL CORNER

LED Fliesenprofil

SILBER

max. 12 mm

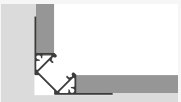

MASS-KONFEKTION & OEM-FERTIGUNG AUF ANFRAGE

Bis 6 m | RAL-Farben

Kühlmasse: 403 g/m | Die Fliesenprofile lassen sich sehr einfach in jedes Fliesenkonzept integrieren. Die 20 mm breiten Flügel des Profils werden mit Fliesenkleber verspachtelt. Anschließend können die Fliesen bündig verklebt werden. Unter anderem ideal als Effektbeleuchtung.
WICHTIG: im Nass- und Außenbereich mit Silikon abdichten!

DESIGN COVER
MEHR AUF SEITE 258

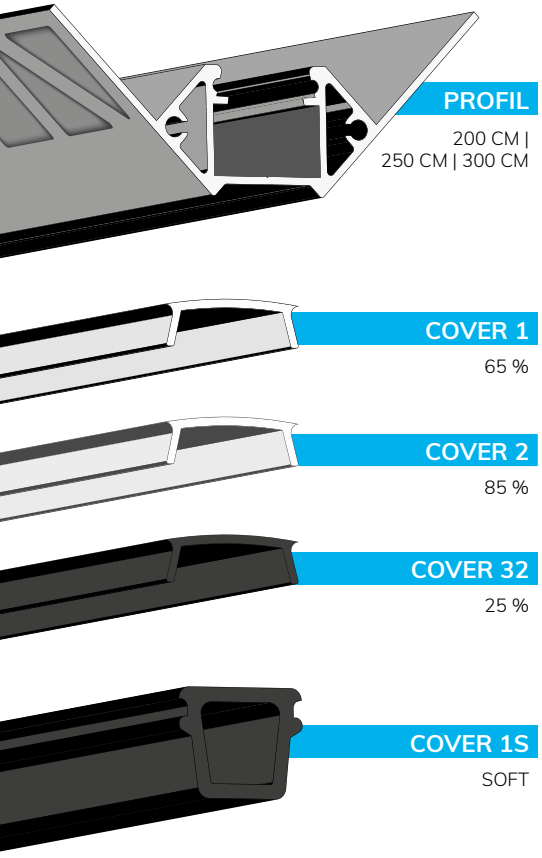

PROFIL

2 m 113817
2,5 m 113818
3 m 115540

ABDECKUNGEN

COVER 1
65 % | opal/satiniert

2 m 112867
2,5 m 113095
3 m 115573
6 m 113644

COVER 2
85 % | klar

2 m 112866
2,5 m 115687
3 m 115688

COVER 32
25 % | schwarz/matt

2 m 114362
3 m 115570
6 m 114363

ENDKAPPEN
PETG

EC206 114955 | Kabel EC207 114956

SCHUTZCOVER 1S
SOFT

5 m 114103

MONTAGE ANLEITUNG
YouTube

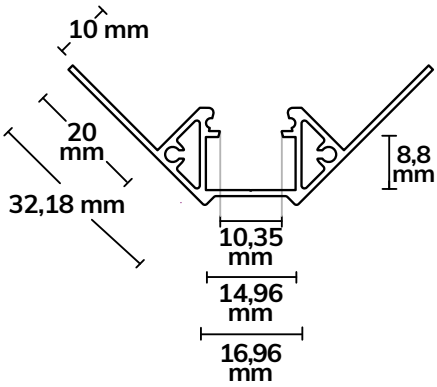

Das Schutzcover wird nach der Montage des Profils in das Alu-Profil zum Schutz eingeklickt. Dadurch, dass es sehr robust ist, hält es dem Druck beim Verspachteln/-putzen oder Streichen stand. Es verhindert, dass Spachtelmasse, Kleber, Dichtmaterial, Silikon oder Farbe in den Innenraum eindringt. Danach wird das Schutzcover abgenommen, gereinigt und ist vielfach wiederverwendbar. Abschließend kann die Abdeckung (PC) in das Profil eingesetzt werden.