IP68

270° IP68 1010

5 METER | 10 WATT | 24V DC | IP68 | CRI 92

Umgebungstemp.: -25° - 60° | Stunden: 20.000h L70|B10

UV + Chemikalien
RESISTENT

3 JAHRE GARANTIE

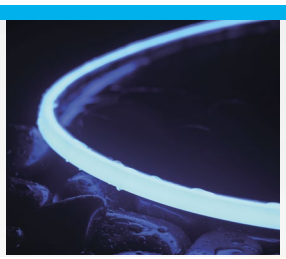

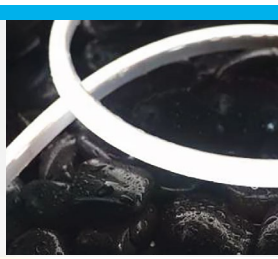

Artikelnummer	Farbtemperatur	Lm/m	LED/m	Pitch	Trennstelle	W/m	MEL*
115293	2700K	715	144	6,95 mm	41,6 mm	10	7,5
115294	3000K	788					7,5
115295	3500K	784					10
115296	4000K	789					10
115297	6000K	749					10
115298	CCT						
	2700K	432	240	8,33 mm	50	10	5 m
	6000K	462					
	2700+6000K	886					
115299	RGB	390	120	8,33 mm			

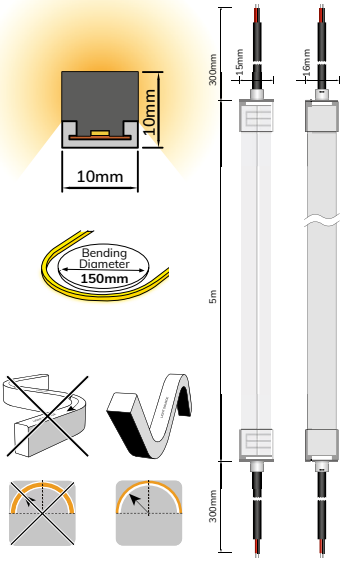

max. L:** 5 m | **B:** 10 mm | **H:** 10 mm

***MEL=** maximale Einspeislänge des Flexbandes
****maximale produzierbare Länge des Flexbandes

Montageclip Set Aluminium

3er Set

115579

IP68

IP68 1615

5 METER | 15 WATT | 24V DC | IP68 | CRI 92

Umgebungstemp.: -25° - 60° | Stunden: 20.000h L70|B10

UV + Chemikalien
RESISTENT

3 JAHRE GARANTIE

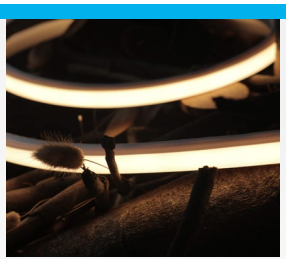

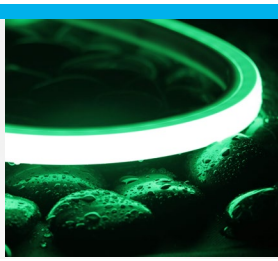

Artikelnummer	Farbtemperatur	Lm/m	LED/m	Pitch	Trennstelle	W/m	MEL*
115300	2700K	818	144	6,95 mm	41,6mm	15	5 m
115301	3000K	818					
115302	3500K	931					
115303	4000K	956					
115304	6000K	866					
115305	CCT						
	2700K	406	240	8,33 mm	50 mm	15	5 m
	6000K	422					
	2700+6000K	1033					
115306	RGB	304	84	11,9 mm	71,4 mm	10	5 m
115307	RGB+4000K	429				15	5 m

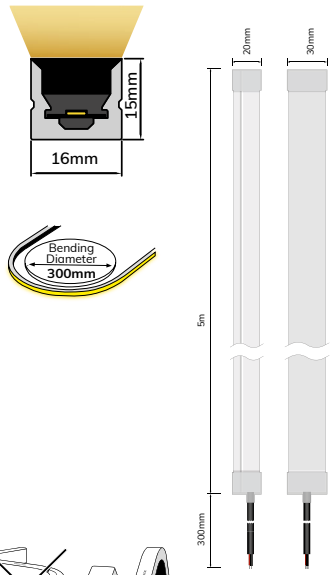

max. L:** 5 m | **B:** 16 mm | **H:** 15 mm

***MEL=** maximale Einspeislänge des Flexbandes
****maximale produzierbare Länge des Flexbandes**

KABELANSCHLUSS RÜCKSEITIG

KABELANSCHLUSS STIRNSEITIG

KABELANSCHLUSS SEITLICH

Montageclip Set IP68 Aluminium

3er Set

115769