NUMINOS® MOVE XL

DL

XL

Produktangaben:

1050mA
Leistungsaufnahme: 37,4W
Material: Aluminium / Polycarbonat (PC)
Einbaumaße: Ø: 17,5 cm T: 13 cm

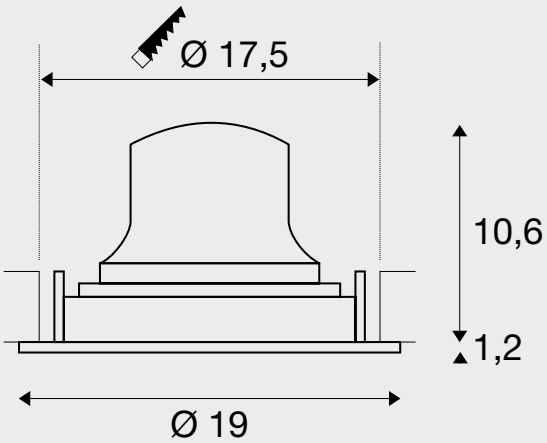

Hinweis:

Niederspannungsstecker
Treiber exkl.

Passende Treiber, Diffusoren und Reduzierringe finden Sie auf den Seiten 58-61.

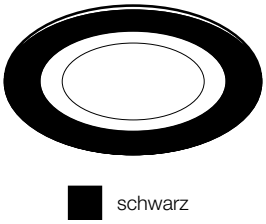

schwarz

schwarz

weiß

chrom

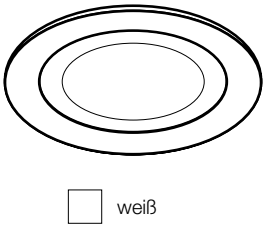

weiß

schwarz

weiß

chrom